les mini MONDES

KIT PÉDAGOGIQUE

« Japon »

KIT PÉDAGOGIQUE

Découverte du monde :

Montre la France sur la carte, puis trouve le Japon et colorie-le. Colorie aussi son drapeau.

: La France

: Le Japon

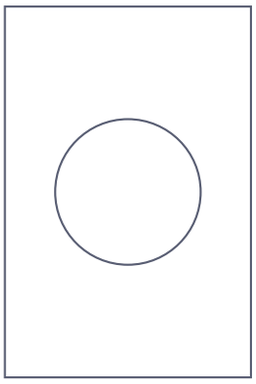

les mini MONDES

KIT PÉDAGOGIQUE

Mathématiques :

SUITE LOGIQUE : Découpe les poissons dont tu as besoin pour compléter la guirlande et colle-les dans le bon ordre.

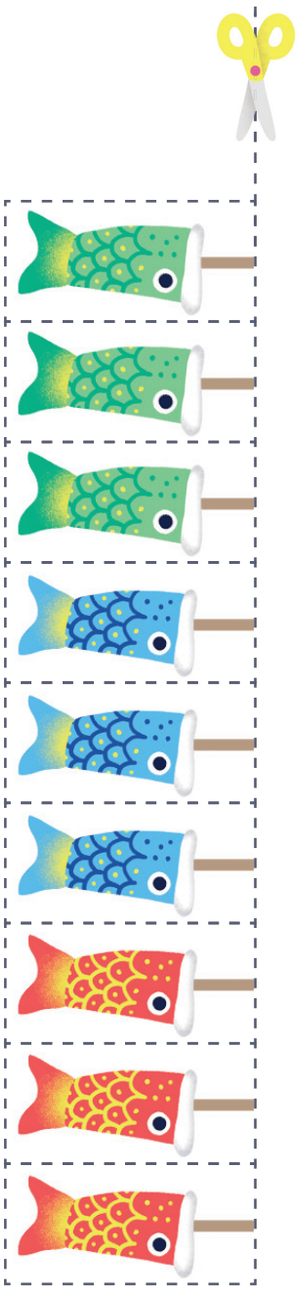

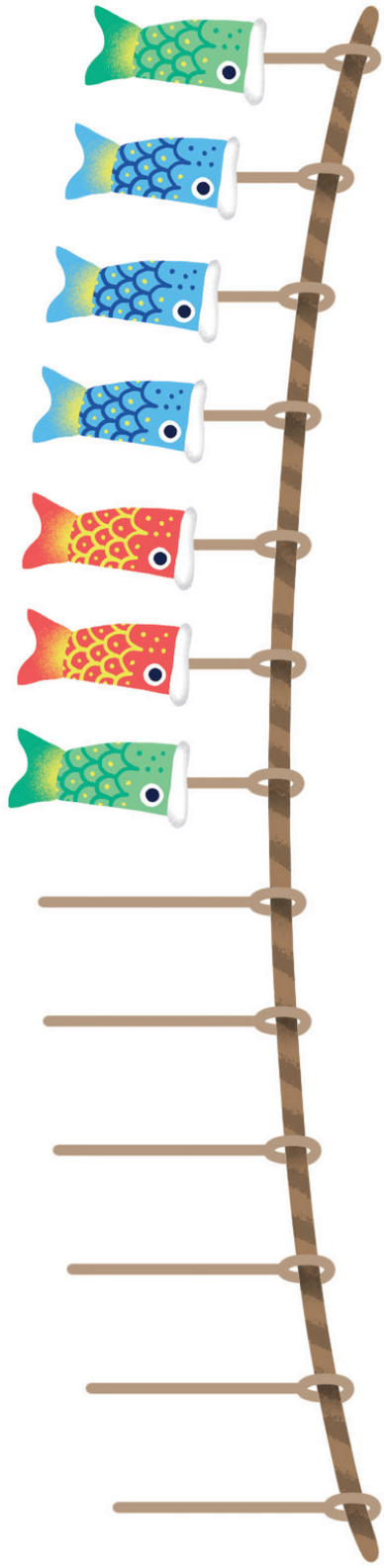

les mini MONDES

KIT PÉDAGOGIQUE

Langage :

VOCABULAIRE : Découpe ces petites cartes pour découvrir des mots du Japon. Tu pourras en apprendre davantage dans ton carnet de voyage Les Mini Mondes Japon !

SONS : Découpe tes cartes de vocabulaire sur le Japon.
Trouve toutes les cartes où tu entends le son « i » / « a » / « o » .

Maneki-Neko

Kimono

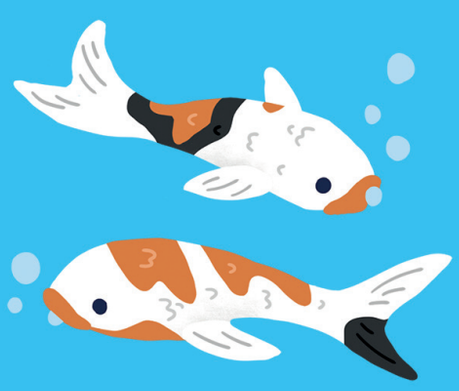

Carpe Koï

Bonsaï

les mini MONDES

Sumo

Origami

Ninja

Ramen

Tanuki

Sushi

les mini MONDES

KIT PÉDAGOGIQUE

Langage :

QUIZ compréhension de l'histoire : Tu as aimé la maxi histoire de ton carnet de voyage Les Mini Mondes Japon ? Sauras-tu répondre à ces petites questions ?

Où habite Kimi ?

À Tokyo ou à Kamikatsu

Que perd Oscar en arrivant chez Kimi ?

Un mouchoir ou un papier de bonbon

Qui à préparé le dîner ?

La maman de Kimi ou son papi

Qui fait tomber son sushi par terre pendant le repas ?

Sacha ou Oscar

Que fabrique l'arrière-grand-mère de Kimi avec la jupe déchirée de Sacha ?

Une lanterne ou un foulard

Qu'y a-t-il de spécial dans le village de Kimi ?

On trouve des déchets partout dans les rues ou on recycle tout

les mini MONDES

KIT PÉDAGOGIQUE

Art :

Fabriquer un mini Kamishibaï :

1 - Reproduire le patron ci-dessous sur du carton et découper le support (appelé butaï).

2 - Plier selon les pointillés.

3 - Mettre de la colle à papier sur la languette et assembler le support.

4 - Découper 4 rectangles de 12x9 cm (laisser une marge de 1 cm comme sur le schéma et les faire illustrer par les enfants.

5 - Glisser les images dans le support.

6 - Les enfants peuvent raconter leur mini-histoire !

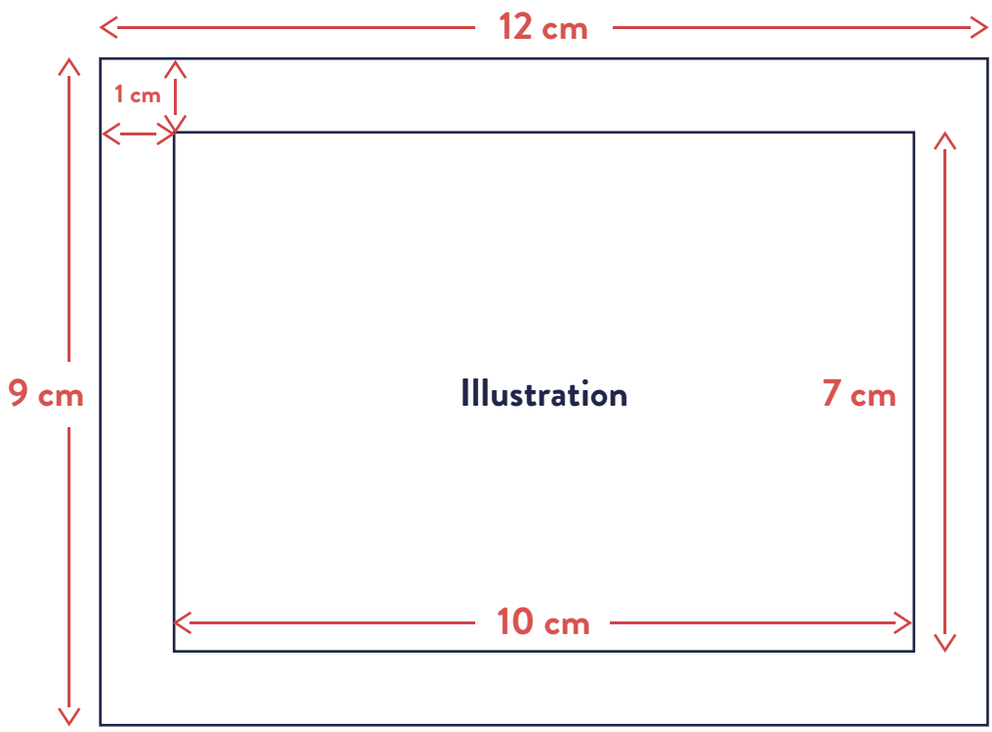

les mini MONDES

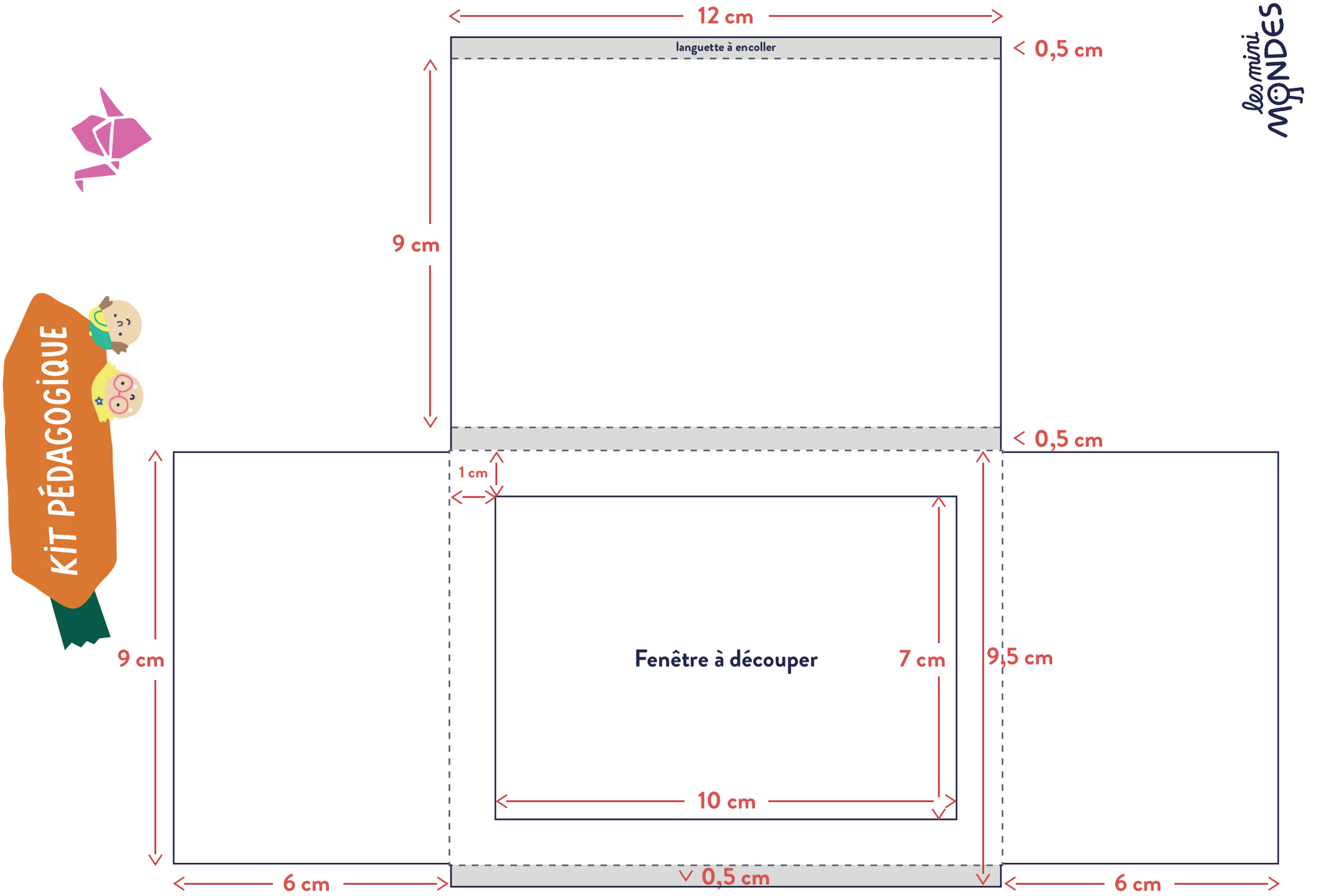
12 cm
languette à encoller
< 0,5 cm
9 cm
< 0,5 cm
1 cm
9 cm
Fenêtre à découper
7 cm
9,5 cm
10 cm
0,5 cm
6 cm
6 cm
KIT PÉDAGOGIQUE
les mini MONDES